ԽՈՐՀՈՒՆՈՑ M 1:20

ՀԱՏԱԿԱՆԻՑ M 1:20

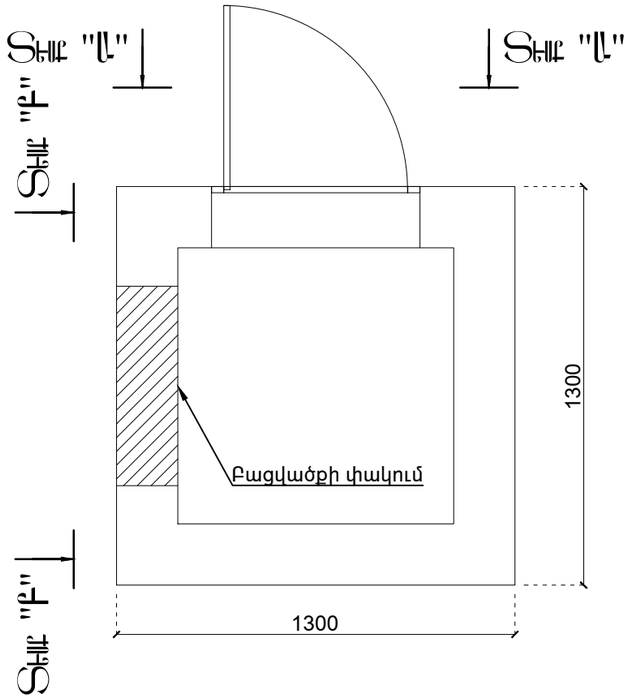

ՏԵՍՔ Ա-Ա M 1:20

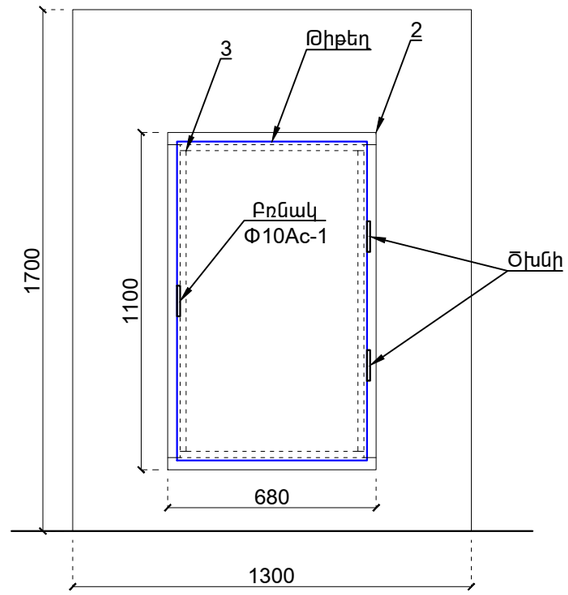

ՏԵՍՔ Բ-Բ M 1:20

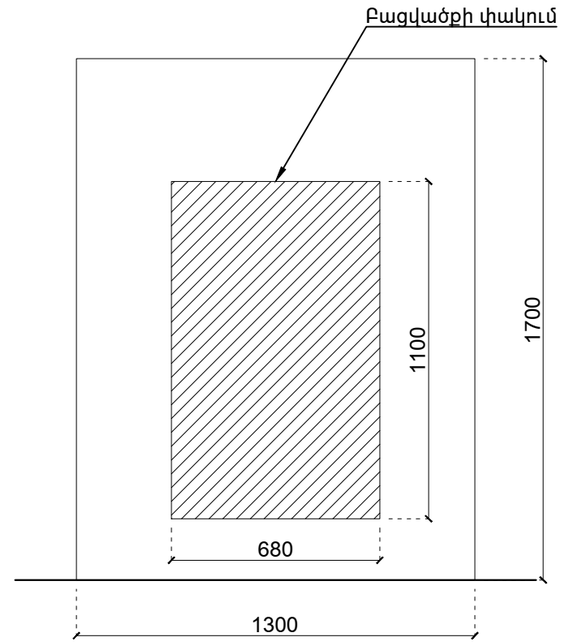

	Խորդանոցի նորոգում		
1	Բացվածքի փակում պ/բ քարերով, d=200մմ	մ^2	0,75
2	Մետաղական դռան շրջանակ պատին ամրացվող, ուղղ. խողովակ 40x40x3, L=3,4մ	կգ	11,22
3	Մետաղական դռան շրջանակ, ուղղ. խողովակ 20x20x2, L=3,16մ	կգ	3,40
4	Մետաղական թիթեղ, 3x620x1040մմ	կգ	15,19
5	Ծխնի	հատ	2,00
6	Բռնակ Φ10Ac-1, L=0,3 գծ.մ	կգ	0,19
7	Փական	հատ	1,00
8	Խորդանոցի պատերի ց/ա սվաղում ցանցով	մ^2	8,90

	Մարգասարքերի բաժանարար պատի նորոգում		
1	Բացակայող հատվածում գրունտի կտրում	մ^3	0,90
2	Բացակայող հատվածի խճի շերտ, h=100մմ	մ^3	0,10
3	Բացակայող հատվածի նախապատրաստական շերտ, B7,5 դասի բետոն	մ^3	0,10
4	Բացակայող հատվածի լրացում խամքարաբետոնով /B12,5 դասի/	մ^3	0,82
5	Գոյություն ունեցող պատի վրա խամքարաբետոնի շերտ /B12,5 դասի, h=150մմ/	մ^3	1,53
6	Պատի կողային մասերի ց/ա սվաղում ցանցով	մ^2	55,50
7	Պատի վերին գոտու ց/ա սվաղում	մ^2	10,80

ՄԱՐԳԱՍԱՐՔԵՐԻ ԲԱԺԱՆԱՐԱՐ ՊԱՏ M 1:20

ԲԱՑՎԱԾՔԻ ՀԱՏՎԱԾԻ ԼՈՒՑՈՒՄ M 1:20

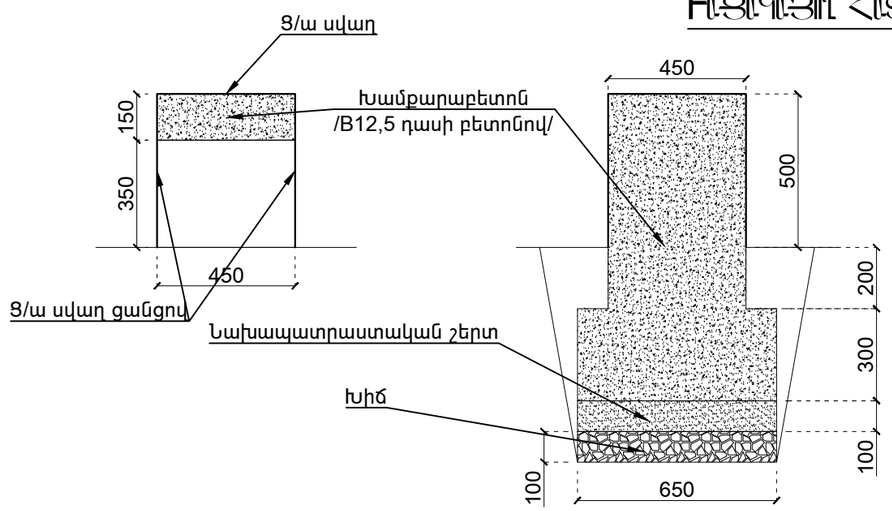

Ք. ԵՐԵՎԱՆ, ԿԵՆՏՐՈՆ ՎԱՐՉԱԿԱՆ ՇՐՋԱՆ, ԲԱՂՐԱՄՅԱՆ 21, 23 ՇԵՆՔԵՐԻ ԲԼՈԿԻ ՎԵՐԱՆՈՐՈԳՄԱՆ ԱՇԽԱՏԱՆՔՆԵՐ			ՊԱՏՎԻՐ N ԵՔ-ՊԸԱԾՀՖ 14/88		
		ՀԱՄՏԱՐԱԿԱՆԱՑՄԱՆ ՄԱՍ	ՓՈՒԼ	ԹԵՐԹ	ԹԵՐԹԻ
		ԽՈՐՀՈՒՆՈՑ, ՄԱՐԳԱՍԱՐՔԵՐԻ ԲԱԺԱՆԱՐԱՐ ՊԱՏ M 1:20	ԱՆ	ՀՇ-9	10
ՆԱԽԱԳԾԵՑ	Ա. ՀԱՅՐԱՊԵՏՅԱՆ		«ՄԵԼԱՄԵՏ» ՍՊԸ		